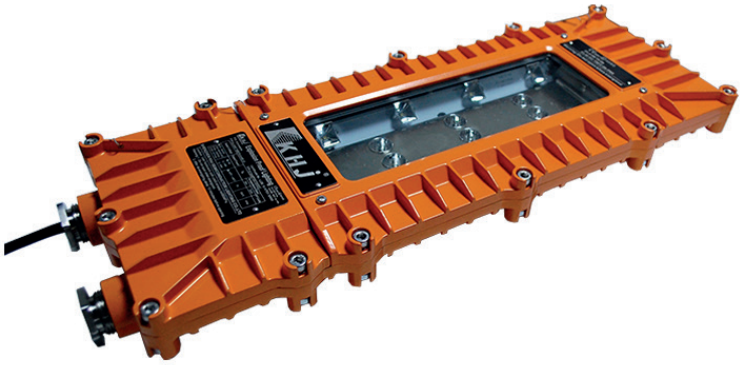

NEXXLED.

IP66 | 3000K 4000K 5000K | RG0 | IRC >70 | CE NORME | RoHS NORME

CLASSE I | ATEX | -40° | +55°

Type de pose

## FIRE OBLONG

Luminaire ATEX zones 1 & 21 et 2 & 22

# FIRE OBLONG 18

Le luminaire ATEX FIRE OBLONG en 18W convient aux atmosphères à risque d'explosion pour les zones 1 & 21 et 2 & 22 pour une protection normale à élevée. Le corps du luminaire résiste aux intempéries, à la corrosion, aux chocs et aux vibrations. Le marquage concernant le gaz est : II 2 G Ex d IIB T6 Gb et celui concernant la poussière est : II 2 D Ex tb IIIC T80°C Db IP66. Diverses tensions d'entrée disponibles.

### Données techniques

| | | | |
|---|---|---|---|
| Puissance (W) | 18 | Gradation | Non gradable / DALI / 1-10V |
| Flux lumineux (lm) | 2448 | Tension d'entrée | AC 50-60Hz: 100-240V; DC 141-339V |
| Efficacité lumineuse (lm/W) | 136 | Maintien du flux | L80B10 > 50 000H (Ta 25°) |
| IP | IP66 | Type de montage | Saillie / Suspendu / Pose sur mât |
| Température de couleur | 3000K / 4000K / 5000K / 6000K | Matériaux | Aluminium sans cuivre |
| Classe électrique | Classe I | Matériaux diffuseur | Verre trempé |
| IRC | >70 | Dimensions | L480 x l180 x h62 mm; 5kg |
| Optique | 120° | | |

REV0121

© Nexxled SAS, 1 avenue du Champ Fila - 38320 Poisat

## Dimensions / Types de montage

**Saillie**
BR-A-O/G

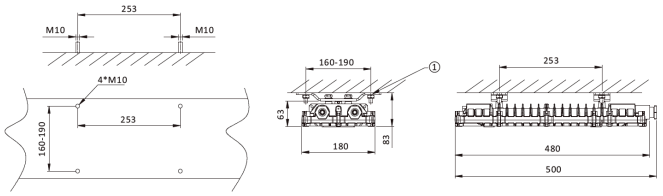


**Suspendu**
LO-A

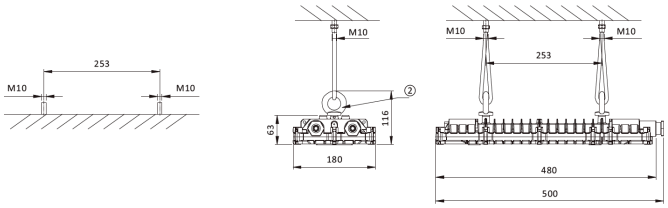


**Sur mât**
PCP-A-O/G

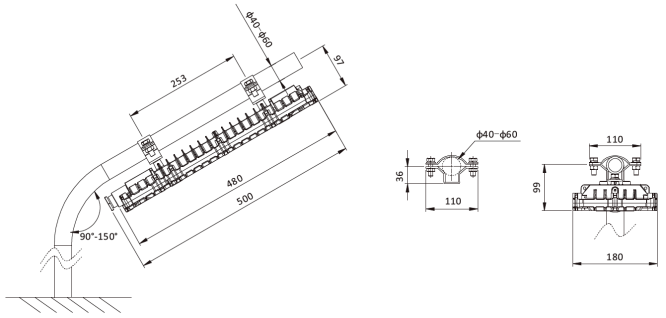


## Accessoires en option

**Crochet**
BR-A-O/G

**Collier de fixation**
PCP-A-O/G

**Grille de protection**
GU-A

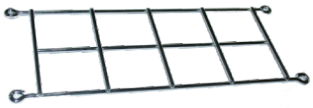

**Anneau**
LO-A

## Tableau de commande

| NC | CCT | Gradation | Options montage | Option couleur |
|---|---|---|---|---|
| FIRE OBLONG 18 | 3000K<br>4000K<br>5000K<br>6000K | Non gradable<br>DALI<br>1-10V | Saillie<br>Suspendu<br>Pose sur mât | Gris RAL 7040<br>Orange RAL 2011 |

Photos non contractuelles. Nos produits sont améliorés en permanence. Nous nous réservons le droit d'apporter des modifications à nos produits sans autres publications. Les normes internationales fixent la tolérance du flux initial et de la charge associée à ± 10 %. La température des couleurs est soumise à une tolérance de jusqu'à +/-150 Kelvin par rapport à la valeur nominale. Sauf indication contraire, les valeurs sont applicables pour une température ambiante de 25 °C. A moins d'indications contraires, tous les produits LED de Nexxled sont adaptés à un usage sans restriction (groupe RG0 ou RG1) en termes de sécurité photobiologique de la lumière bleue (IEC/EN60598-1)

REV0121

© Nexxled SAS, 1 avenue du Champ Fila - 38320 Poisat