NEXXLED.

IP66 | 3000K 4000K 6000K | RG0 | IRC >80 | CE NORME | RoHS NORME

CLASSE I | ATEX | -40° | +55°

Type de pose

FIREFLY
Luminaire ATEX zones 1 & 21 et 2 & 22

FIREFLY 6

Le luminaire ATEX FIREFLY en 6W convient aux atmosphères à risque d'explosion avec une protection normale à élevée pour les zones 1 & 21 et 2 & 22, le marquage ATEX est II 2 G Ex d IIC T6 Gb. Le corps du luminaire résiste aux intempéries, à la corrosion, aux chocs et aux vibrations. Son optique fournit une visibilité à 360°. Les LED peuvent éclairer en bleu, rouge, vert et jaune. Diverses tensions d'entrée disponibles.

Données techniques

Puissance (W)	6
IP	IP66
Température de couleur	3000K / 4000K / 5000K / 6000K
Classe électrique	Classe I
IRC	>80
Optique	360°
Gradation	Non gradable / DALI / 1-10V

Tension d'entrée	AC 50-60Hz: 100-277V / 24-48V; DC 10-30V / 24-48V / 141-392V
Maintien du flux	L80B10 > 50 000H (Ta 25°)
Type de montage	Saillie / Suspendu
Matériaux	Aluminium sans cuivre
Matériaux diffuseur	Verre trempé
Dimensions	Øext,143; L234 mm; 1.9kg

REV0121

© Nexxled SAS, 1 avenue du Champ Fila - 38320 Poisat

Dimensions / Types de montage

Montage sur tube

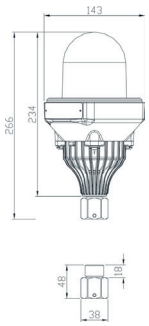

Montage sur poteau

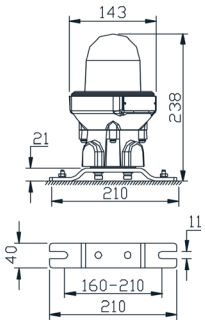

Double montage

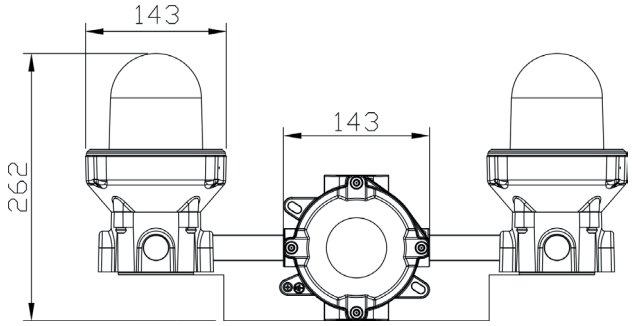

Accessoires en option

Montage sur pied
BR-FIF-O

Connecteur de tuyaux
PCR-FIF

Tableau de commande

NC	CCT	Gradation	Options montage
FIREFLY 6	3000K	Non gradable	Saillie
	4000K	DALI	Suspendu
	5000K	1-10V	
	6000K		

Photos non contractuelles. Nos produits sont améliorés en permanence. Nous nous réservons le droit d'apporter des modifications à nos produits sans autres publications. Les normes internationales fixent la tolérance du flux initial et de la charge associée à ± 10 %. La température des couleurs est soumise à une tolérance de jusqu'à +/-150 Kelvin par rapport à la valeur nominale. Sauf indication contraire, les valeurs sont applicables pour une température ambiante de 25 °C. A moins d'indications contraires, tous les produits LED de Nexxled sont adaptés à un usage sans restriction (groupe RG0 ou RG1) en termes de sécurité photobiologique de la lumière bleue (IEC/EN60598-1)

REV0121